Macho Rev. C 安装手册

零件表

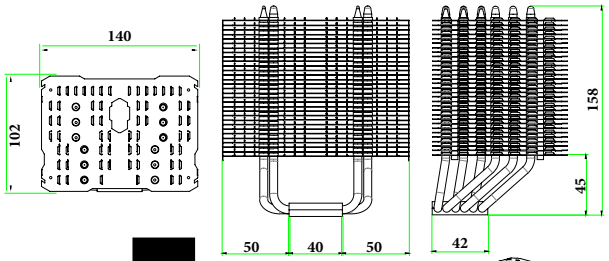

THERMALRIGHT®

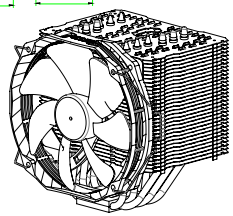

安装本产品前请遵循安装指南。
请勿修改或反汇编本产品。
请让这个产品远离儿童。
请勿在非PC环境中使用本产品。
请勿涂抹过多的导热膏会降低导热性和散热性能！为防止触电，请在开始安装前关闭系统电源并拔掉系统电源。

A 尼龙套管 x5	B 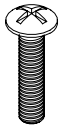 6#32 L17 螺丝 x5	C 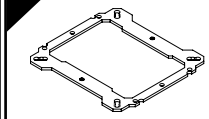 多孔扣具 x1	D TF4导热膏 x1	E 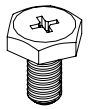 M3L6 螺丝 x3	F 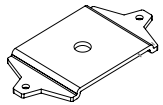 压板(54 x2.6) x1
G 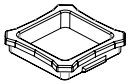 775 背盖 x1	H 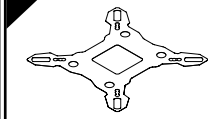 塑胶绝缘片 x1	I 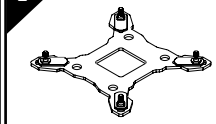 铁背板 x1	J 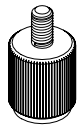 LGA 115x 固定螺柱 x4	K 螺帽 x4	L 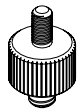 LGA2011 双头螺丝 x4
M 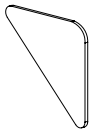 风扇减震垫 x8	N 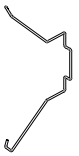 风扇挂钩 x4	O 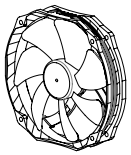 TY-147AQ x1	P 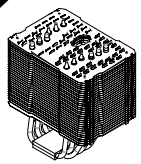 Macho Rev. C x1		

AMD AM4 平台

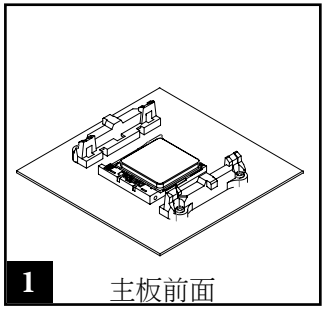

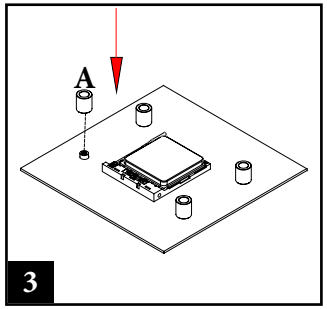

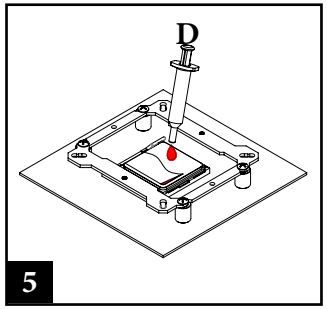

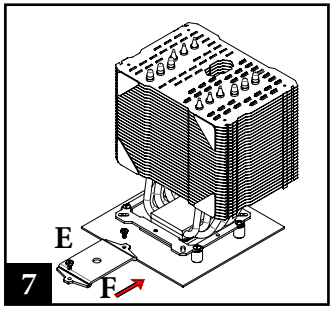

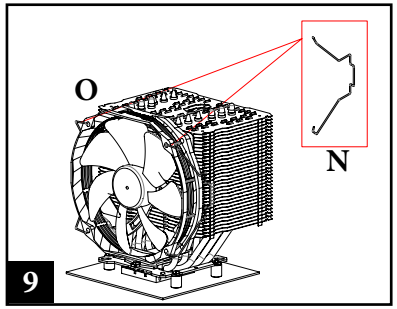

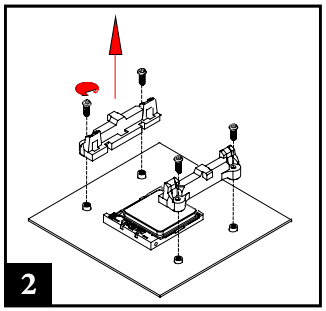

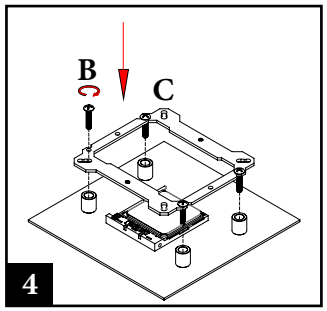

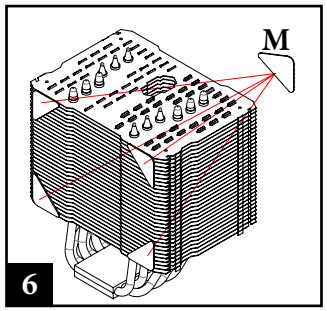

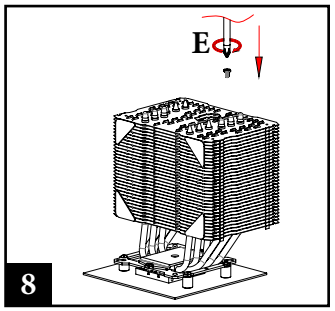

THERMALRIGHT®
www.thermalright.com
Tel: +886-2-2915-5005
Fax: +886-2-2915-5123
Email: support@thermalright.com

Intel LGA 775/115x/1366 平台

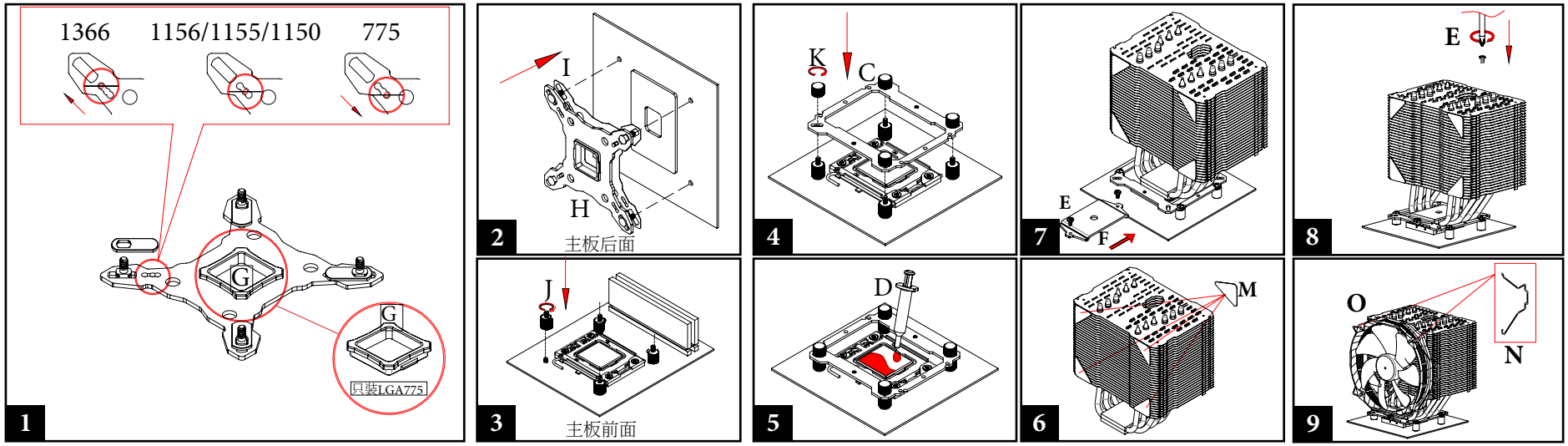
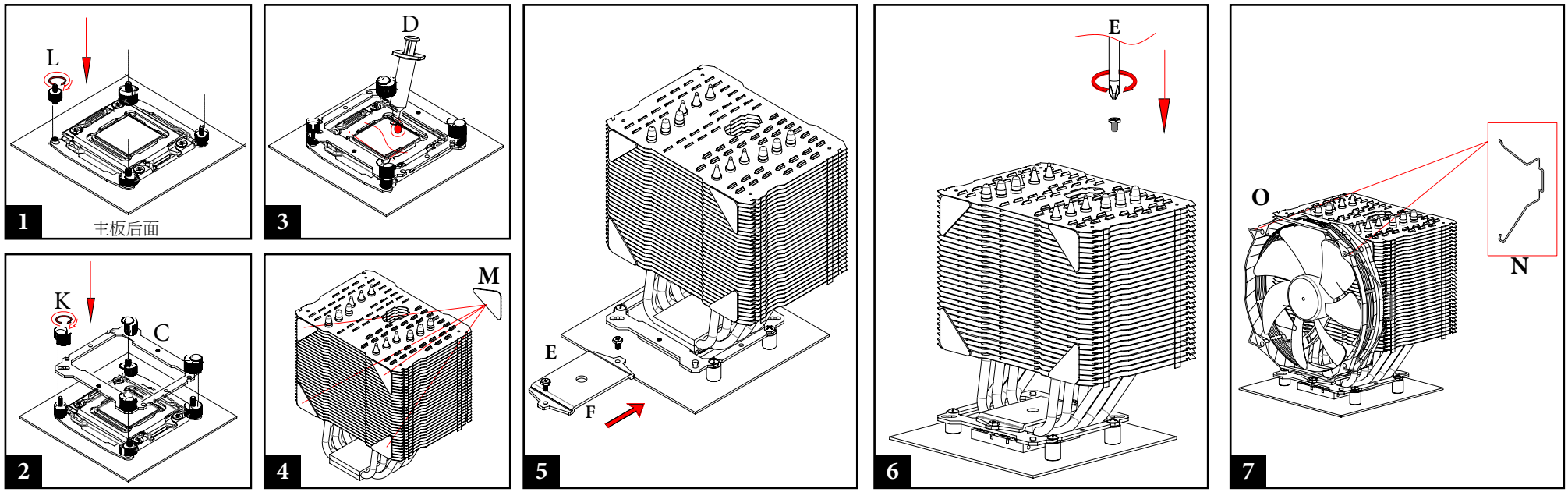
Intel LGA 2011/2011-3/2066 平台