Thermalright

Silver Arrow ITX-R

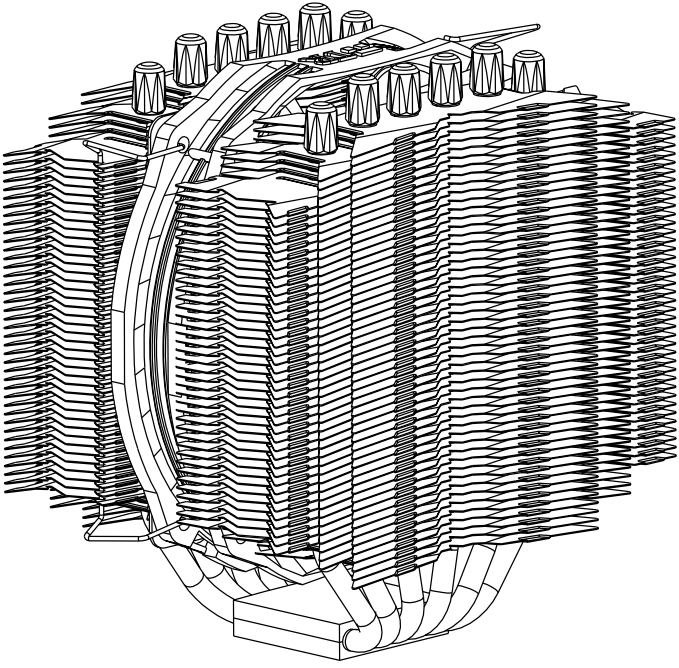

LGA1151 加强垫片 安装说明

1. 依照英特尔安装CPU插座指示
2. 将Thermalright LGA 1151加强垫片安装在CPU顶部
   在CPU插座的拉杆旁可以读到
   " Thermalright" 字样
3. 下压关闭扣盖，锁上拉杆
4. 完成

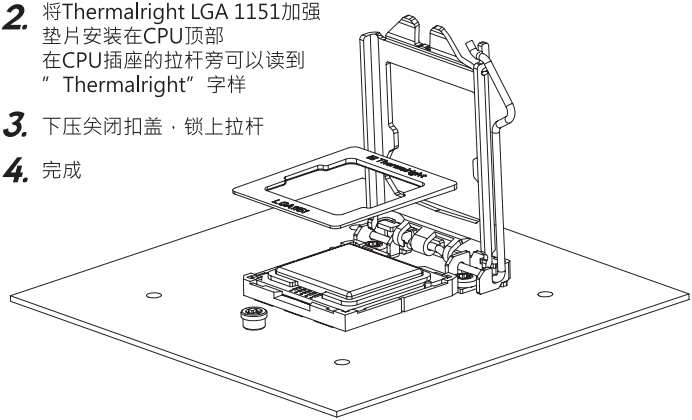

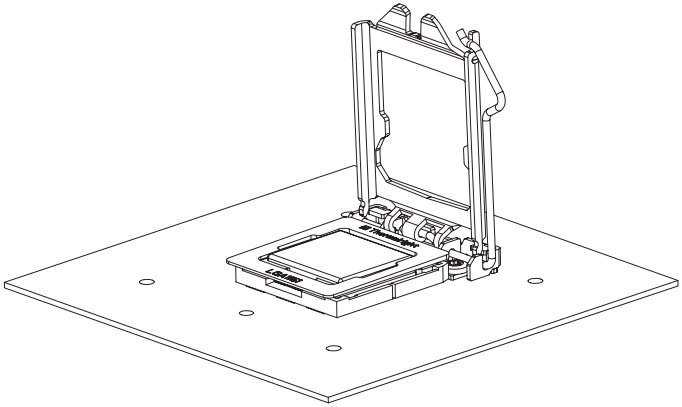

Silver Arrow ITX-R 组装零件包

× 4

× 1

× 4

× 8

4

× 7

× 4

× 5

× 4

4

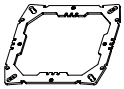 × 1

× 1

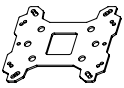 × 1

× 4

× 1

× 1

× 2

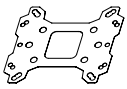 × 1

8

分解图

注意！在您安装前请先至官网首页是否有最新更新安装指南
www.thermalright.com

- 安装前请穿戴包装内附手套以避免指纹沾印在散热器本体

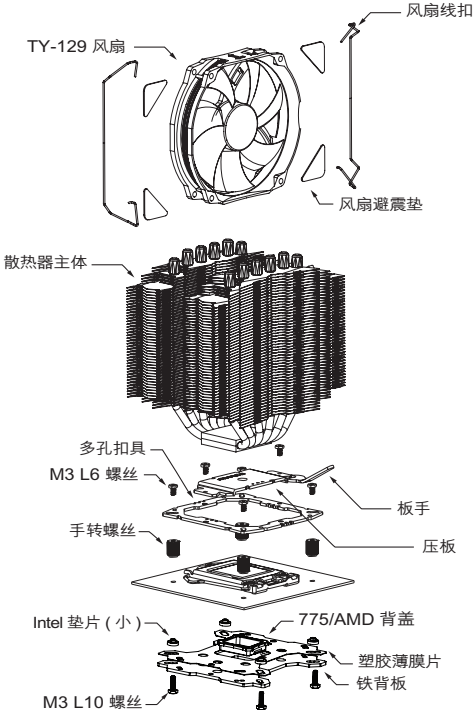

零件

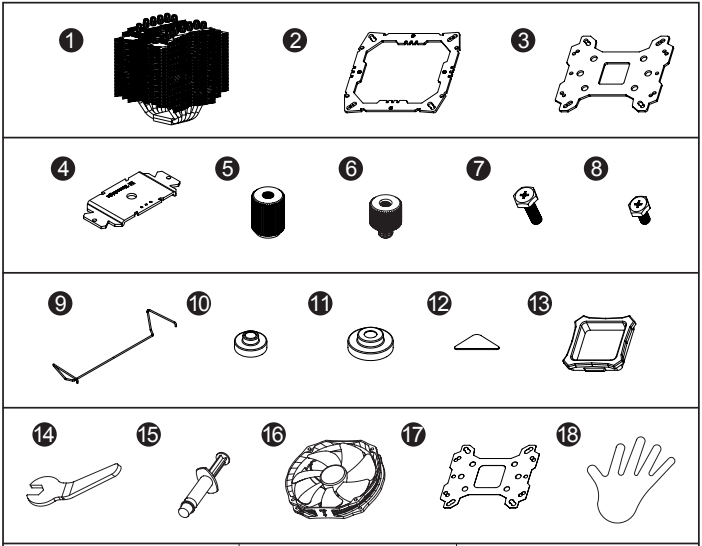

❶ 散热器主体 x 1	❷ 多孔扣具 x 1	❸ 铁背板 x 1
❹ 压板 x 1	❺ 手转螺丝 x 4	❻ 2011 手转螺丝 x 4
❼ M3L10 螺丝 x 5	❽ M3L6 螺丝 x 7	❾ 风扇线扣 x 4
❿ Intel 垫片 (小) x 4	⓫ AMD 垫片 (大) x 4	⓬ 风扇避震垫 x 8
⓭ 775/AMD 背盖 x 1	⓮ 板手 x 1	⓯ CF3 导热膏 x 1
⓰ TY-129 风扇 ×1	⓱ 塑胶薄膜片 x 1	⓲ 白色棉手套 ×2

安装指南：

步骤 1:

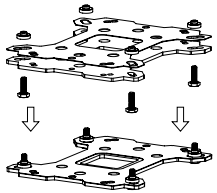

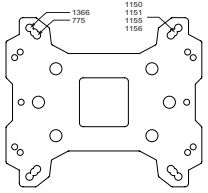

步骤 1
依照您的处理器类型 (775/1150/1151/1155/1156/1366) 选择对应于铁背板的孔位，将四根 M3L10 螺丝穿过铁背板及塑胶绝缘片后套上 Intel 垫圈 (小)。

步骤 2:

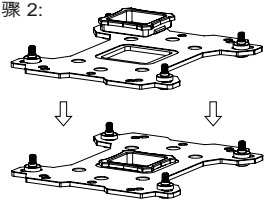

步骤 2
注意！当您安装于 775 主机板时，请先将 775/AMD 背盖安装于铁背板上。

步骤 3:

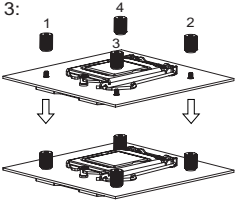

步骤 3
将铁背板安装于主机板背面后，再依序穿过主机板的四个螺丝孔，再套上手转螺丝。

步骤 4:

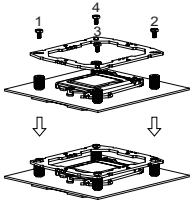

步骤 4
将多孔扣具置于手转螺丝上，再将 M3L6 螺 丝转上多孔扣具的对应孔位。

步骤 5:

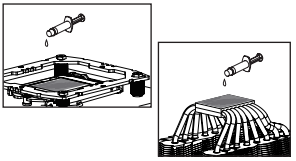

步骤 5
涂抹导热膏于散热器铜底表面以及中央处理器铜盖上。

Thermalright

步骤 6:

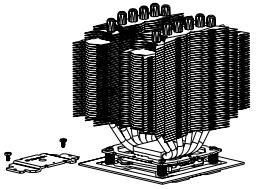

步骤 6
让铜底完全覆盖中央处理器，再将压板放置散热器铝盖上， 最后将 M3L6 螺丝锁上压板两端。

步骤 7:

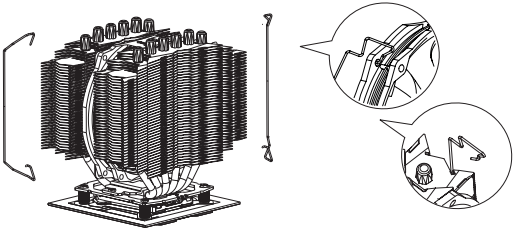

步骤 7
将风扇线扣卡置散热器主体两侧的凹痕里，再将风扇平贴于散热器上，并将风扇线扣扣置风扇螺丝固定孔。

步骤 8:

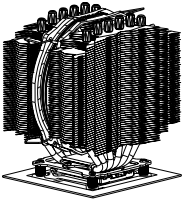

步骤 8
最后将风扇接头插入主板上的 CPU FAN 插槽， 安装完成。

分解图

注意！在您安装前请先至官网首页是否有最新更新安装指南
www.thermalright.com

- 安装前请穿戴包装内附手套以避免指纹沾印在散热器本体

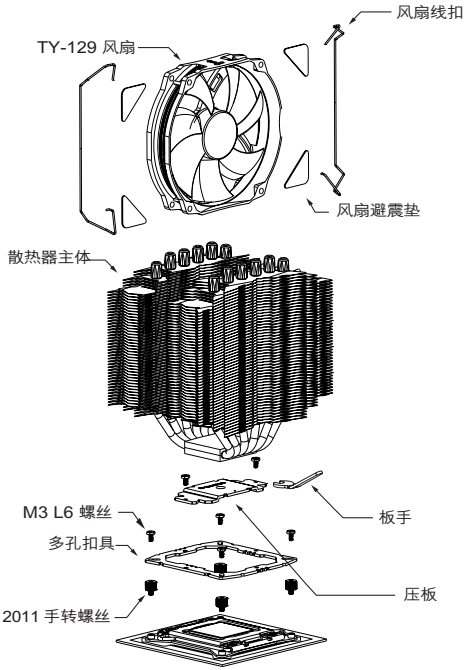

安装步骤：

步骤 1:

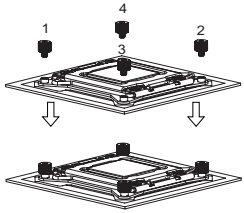

步骤 1
将四个 LGA2011 手转螺丝依序转上中央处理器周围四个螺丝孔位。

步骤 2:

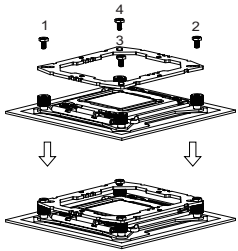

步骤 2
将多孔扣具置于 LGA2011 手转螺丝上，再将 M3L6 螺丝依序转上多孔扣具的对应孔位。

步骤 3:

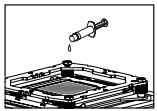

步骤 3
涂抹导热膏于散热器铜底表面以及中央处理器铜盖上。

步骤 4:

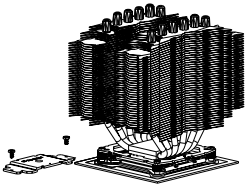

步骤 4
让铜底完全覆盖中央处理器，再将压板放置散热器铝盖上， 最后将 M3L6 螺丝锁上压板两端。

步骤 5:

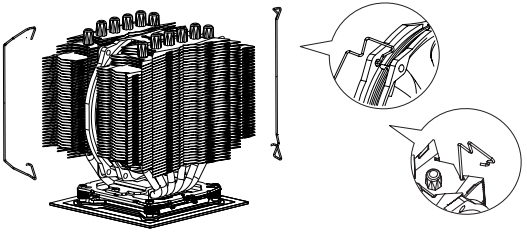

步骤 5
将风扇线扣卡置散热器主体两侧的凹痕里，再将风扇平贴于散热器上，并将风扇线扣扣置风扇螺丝固定孔。

步骤 6:

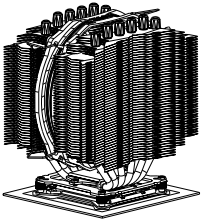

步骤 6
最后将风扇接头插入主板上的 CPU FAN 插槽， 安装完成。

分解图

注意！在您安装前请先至官网首页是否有最新更新安装指南
www.thermalright.com

- 安装前请穿戴包装内附手套以避免指纹沾印在散热器本体

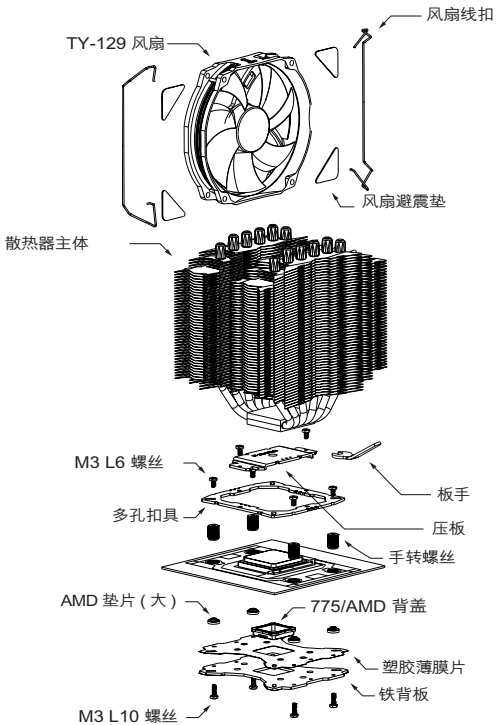

安装步骤：

步骤 1:

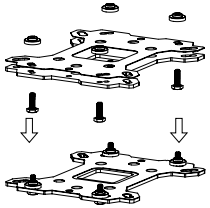

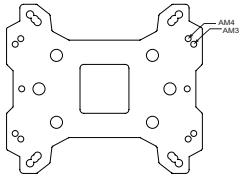

步骤 1
依照您的处理器类型 (AM3/AM4) 选择对应于铁背板的孔位，将四根 M3L10 螺丝穿过铁背板及塑胶 绝缘片后套上 AMD 垫圈 (六)。

步骤 2:

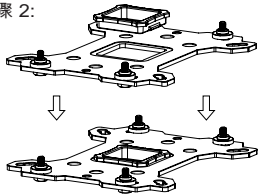

步骤 2
注意！当您安装于 AMD 主机板时，请先 将 775/ AMD 背盖安装于铁背板上。

步骤 3:

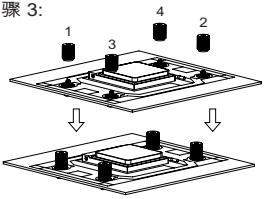

步骤 3
将铁背板安装于主机板背面后，再依序穿过主机板的四个螺丝孔，再套上手转螺丝。

步骤 4:

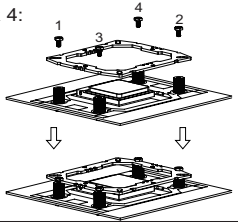

步骤 4
将多孔扣具置于手转螺丝上，再将 M3L6 螺 丝转上多孔扣具的对应孔位。

步骤 5:

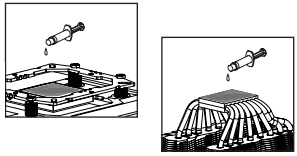

步骤 5
涂抹导热膏于散热器铜底表面以及中央处理器铜盖上。

步骤 6:

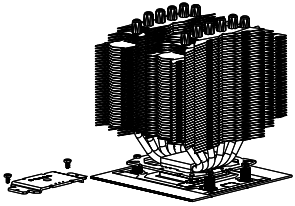

步骤 6
让铜底完全覆盖中央处理器，再将压板放置散热器铝盖上， 最后将 M3L6 螺丝锁上压板两端。

步骤 7:

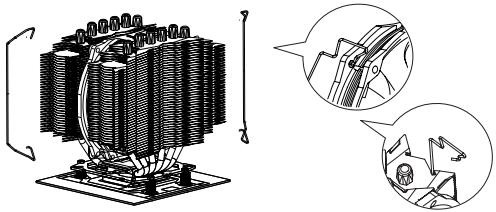

步骤 7
将风扇线扣卡置散热器主体两侧的凹痕里，再将风扇平贴于散热器上，并将风扇线扣扣置风扇螺丝固定孔。

步骤 8:

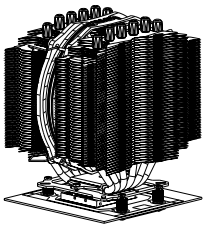

步骤 8
最后将风扇接头插入主板上的 CPU FAN 插槽， 安装完成。

散热器规格书

散热器规格：
尺寸：长 150mm x 宽 103mm x 高 150mm
重量 :660 克 (本体重量)
热导管 :6mm 热导管 *6 支
铜底 :C1100 纯铜底座镀镍处理

风扇规格：
尺寸：长 130mm x 高 120mm x 宽 25mm
重量 :130 克
风扇转速 : 300~1300RPM(可透过 PWM 控制)
风扇噪音 :21~33dBA MAX(一米测试距离)
风量 :12.88~55.81CFM MAX
接头类型 :4Pin PWM 接头
轴承：FDB 轴承

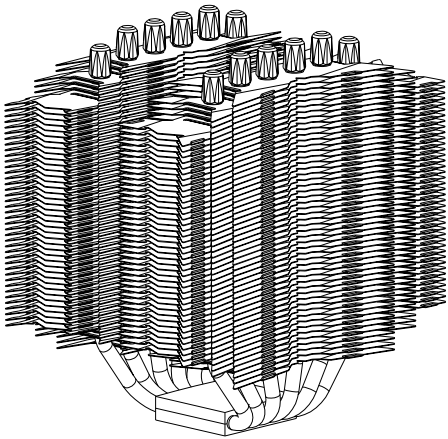

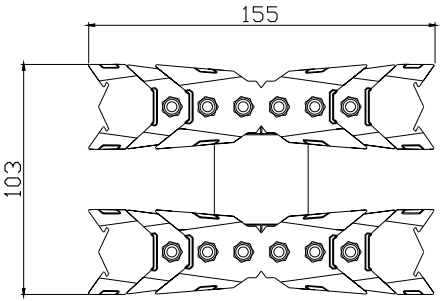
155
103

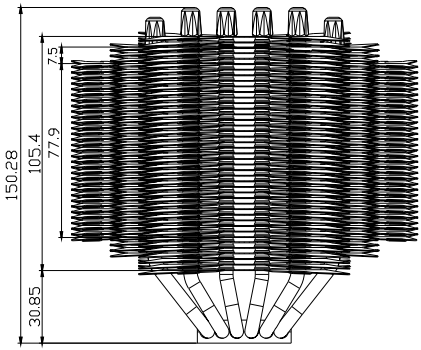
150.28
105.4
77.9
7.5
30.85

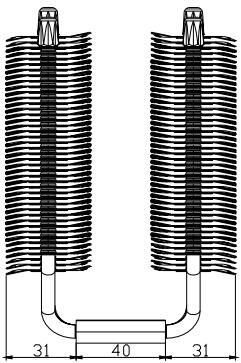
31
40
31

产品保修卡

用户姓名：_____

联系电话：_____

产品名称：_____

产品型号：_____

购买日期：_____

尊敬的用户：

感谢您选择使用 Thermalright 散热系列产品，为了能真正享受三包售后权利，请您仔细阅读本保修卡内容：

本公司出品之散热器产品在正常使用的情况下发生故障，客户可以在原购买经销网点联系出示此保修卡，即可享受本公司所提供之三包服务，并享有工厂所承诺提供3年免费维修服务;(客户未注明购买日期及凭证者，以产品出厂日期为准)，此保修卡为质保的唯一凭证，请用户妥善保存。

以下情况不实行三包售后服务：

1.不能出示此保修卡，并提供购买发票及凭证者
2.购买讯息有涂改痕迹或与产品不符合者
3.由于用户不当使用造成的损坏，如液体注入，外力受损等
4.由于环境因素、或者不可抗力因素造成的产品损害
5.用户自行拆卸、修理或由第三方非指定维修站点修理
6.使用环境不符合国家有关规定，如3C认证规定等
7.出现其他不符合三包售后相关规定的情况者
8.超过三包有效期限的，或不符合产品质保服务范围者
9.未按产品使用说明的要求使用、维护、保管而造成的损坏者
10.对于维修服务中更换下来的零件，均不交还用户，敬请谅解
11.本保修卡中内容如有与国家规定不符之处，以国家规定为准

如需了解更多本公司产品讯息
欢迎访问：www.thermalright.com

索摩乐科技有限公司
台湾省新北市新店区宝兴路45巷9弄6号5楼
电话：（886）2915-5005
邮箱：salesc@thermalright.com
邮编：23145

出厂合格证
检验人员:Stan
生产日期:见产品包装